ABREUVOIR TOUT INOX AVEC BRANCHEMENT MULTIDIRECTIONNEL
BREVETÉ

F130 INOX

Monobloc inox, solide et durable.

Bol inox aux rebords arrondis limitant le gaspillage.

Robinetterie tout inox à gros débit réglable.

Résistant aux eaux acides.

Raccordement T ¾" (20x27 mm) multi-directionnel.

4 trous de fixation oblongs.

Vue de dessus

1. Tube poussoir facile à actionner
2. Bol large légèrement incliné vers l'avant pour plus de confort
3. Platine de fixation en inox qui évite les dépots de salissures

REF.	DÉSIGNATION
3217	Abreuvoir tout inox - Robinetterie inox avec T ¾"

MONTAGE DU **F130 INOX**

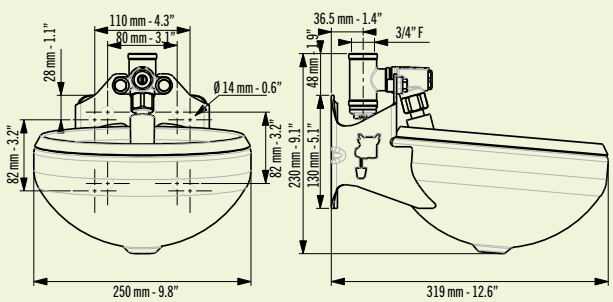

LE SAVIEZ-VOUS ?

- L'inox offre les meilleures garanties de durabilité et de sécurité sanitaire.
- Une robinetterie en inox est un gage de longévité accrue.

+ ACCESSOIRES

A315 / A316

A331 / A337

A336

A337

A352

A367

REF.	DÉSIGNATION
A315	Lot de 2 étriers en acier galvanisé pour tube jusqu'à Ø 50 mm
A316	Lot de 2 étriers en acier galvanisé pour tube Ø 50 à 75 mm
A331	Bride de montage sur poteau Ø 102 mm et «trèfle»
A336	Bride de montage pour poteau H de 100 à 200 mm de large
A337	Bride de montage sur poteau Ø 140 mm et «trèfle»
A352	Protection métallique pour abreuvoir F130 INOX
A367	Kit de montage en boucle pour circulateur : 2 tubes inox cintrés ¾"

NOTRE CONSEIL

Si votre eau est acide et que vous souhaitez brancher vos abreuvoirs en circulation antigel, le F130 est recommandé.

Dans les régions à risque de gel, branchez vos abreuvoirs en circulation avec un SPEED-FLOW et éventuellement un ou plusieurs THERMOFLOW (p. 20-21).