ABREUVOIR DOUBLE EN INOX AVEC EMBASE EN POLYÉTHYLÈNE

BREVETÉ

MICHIGAN DUO

Abreuvoir double accès avec cuve en inox et embase en polyéthylène haute densité. Adapté à toutes les tailles de troupeaux.

Le concept INOX + PE optimise la résistance au froid
(différents kits pour mise hors-gel disponibles, voir ci-contre)

EFFICACITÉ 72 L./min PROUVÉE

72 l/min. à 3 bars

1. **Cuve en inox** de 52 litres alliant solidité et sécurité alimentaire avec **fond incliné** pour faciliter le nettoyage. Rebord avec pliage spécial **anti-gaspillage** évitant les éclaboussures.
2. **Capot de robinetterie en PE double-paroi** qui la met à l'abri des animaux et qui constitue une première protection isolante contre le gel.
3. **Robinetterie 72 l./min.** (débit mesuré à 3 bars) avec épingle d'arrêt. Niveau d'eau réglable sur 5 cm.
4. **Raccord tournant ¾" à deux voies :** Branchement possible avec un circulateur SPEED-FLOW ou autre sans accessoire supplémentaire.
5. **Système de vidange "main sèche"** abrité derrière une trappe en PE double paroi. **Bonde en caoutchouc Ø 100 mm** qui ne gèle pas.

5 points de fixation sur socle béton d'une hauteur minimum de 20 cm.

REF.	DÉSIGNATION
2430	Abreuvoir MICHIGAN DUO - 52 litres ; 72 l/min (à 3 bars)

MONTAGE DU **MICHIGAN DUO**

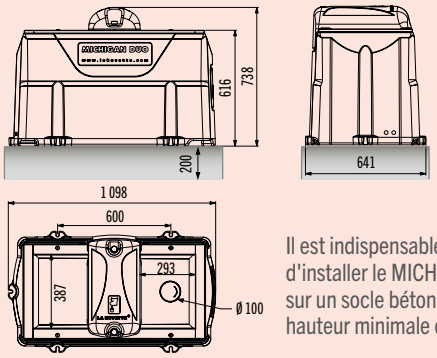

Il est indispensable d'installer le MICHIGAN DUO sur un socle béton d'une hauteur minimale de 20 cm.

+ KITS ANTIGEL

Kit électrique antigel pour la cuve :
1 résistance 24 V / 175 W collée sous la cuve inox. L'embase en polyéthylène canalise la chaleur vers la cuve inox et offre une bonne isolation.
Conseillé pour **risque de gel élevé**.

A401

A395

Kit électrique antigel pour la robinetterie :
Sonde chauffante 24 V / 20 W à insérer directement dans le raccord tournant de la robinetterie.
Conseillée pour **risque de gel faible** (seule) **à élevé** (associée à un kit antigel pour la cuve).

Kit électrique antigel pour l'arrivée d'eau :
Câble chauffant 24 V / 22 W pour protéger 1,50 m de tuyau (se branche en boucle sur un transformateur vendu séparément).

Transformateur 230/24 V, vendu séparément (voir Accessoires).

C162

REF.	DÉSIGNATION
A401	Kit antigel électrique pour MICHIGAN DUO - 24 V / 175 W
A395	Sonde chauffante 24 V / 20 W
C162	Câble chauffant 3 m 24 V - 22 W pour protéger l'arrivée d'eau

+ ACCESSOIRES

A501

A532

REF.	DÉSIGNATION
A501	Transformateur 230/24 V - 300 VA pour MICHIGAN DUO équipé de kits antigel électriques et de câble chauffant
A532	Thermostat à distance pour antigels électriques Mise en route dès 2°C et arrêt automatique d'après sonde extérieure - Coffret étanche - Puissance admise maxi : 1200 W